PROJEKTOWANA OPRAWA TYPU NAŚWIETLACZ

DANE TECHNICZNE:

MOC OPRAWY
25W

STRUMIEŃ ŚWIETLNY
1600lm

TEMPERATURA BARWOWA
3000K

REGULACJA
110°

STOPIEŃ OCHRONY
IP65

KOLOR
głęboka czerń

WAGA
1.19kg

WYSOKOŚĆ
35mm

SZEROKOŚĆ
130mm

DŁUGOŚĆ
130mm

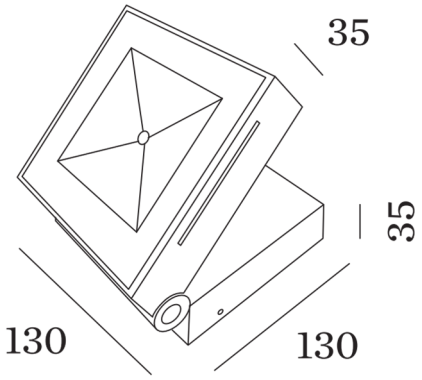

Wszelkie prawa zastrzeżone łącznie z prawem reprodukcji lub udostępnienia osobom trzecim tego rysunku lub jego części bez wyraźnego upoważnienia autora Biura Projektowego Draft Engineers (Dz.U. 2019 poz.1231t.j. art. 115-118)

Jednostka Projektowa: / Nazwa Inwestora:	Draft Engineers spółka z ograniczoną odpowiedzialnością, Ul. Krakowska 21, 32-065 Krzeszowice, e-mail:biuro@biurodraft.com.pl		GMINA TARNÓW, ul. Krakowska 19, 33-100 Tarnów		
Nazwa obiektu budowlanego:	ZAGOSPODAROWANIE TERENU Z PRZEZNACZENIEM NA PARK "GRABÓWKA" W ZBYLITOWSKIEJ GÓRZE				
Adres obiektu budowlanego:	*Zbylitowska Góra, ulica Plebańska i Sportowa, gmina Tarnów*			Nr działek inwestycji: 700/3, 700/7	
Branża:	ELEKTRYCZNA	Stadium:	PROJEKT WYKONAWCZY	Nr projektu:	544/PA-K/12/2022
Funkcja:	Imię i nazwisko:		Nr uprawnień i specjalizacja:	Podpis:	Data opracowania:
Projektant:	mgr inż. Paweł Kamoda		upr. bud. nr MAP/0041/PWBE/16 instalacje elektryczne bez ograniczeń		LUTY 2023 r.
Sprawdzający:	mgr inż. Mariusz Majcherczyk		upr. bud. nr 329/2000 instalacje elektryczne bez ograniczeń		
Rysunek opracował:	Nazwa rysunku:	Projektowana oprawa typu naświetlacz		Skala: -:---	Nr rys: IE-07